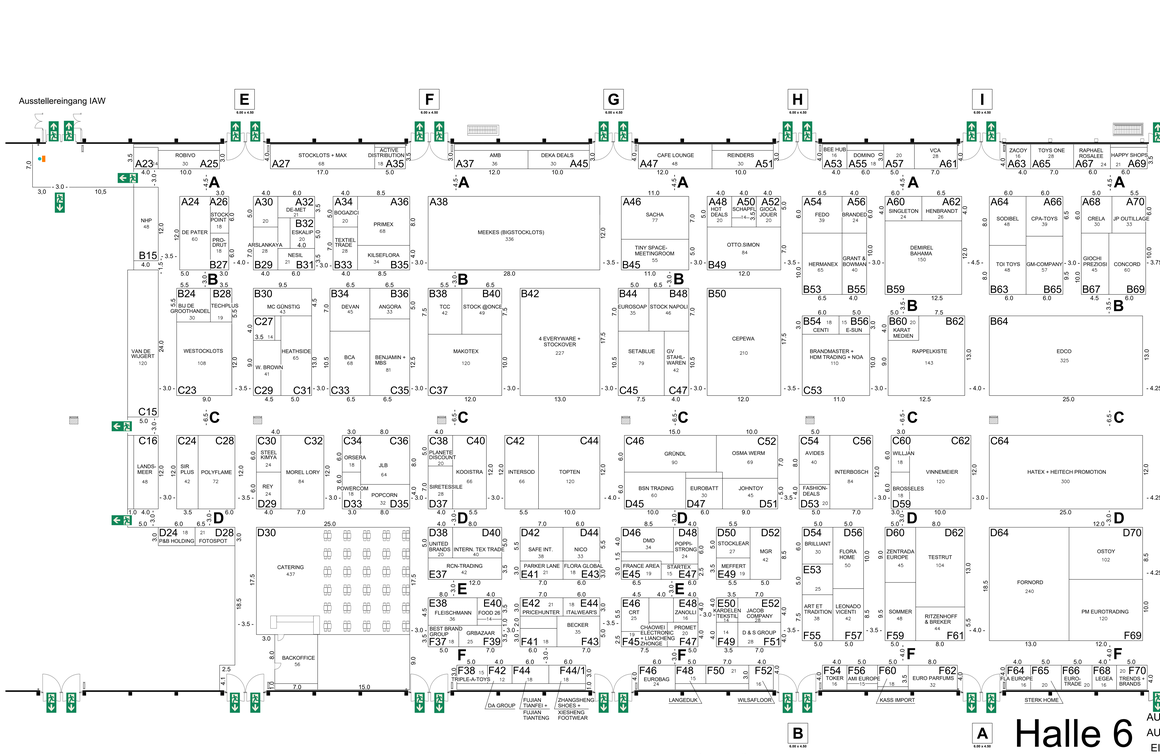

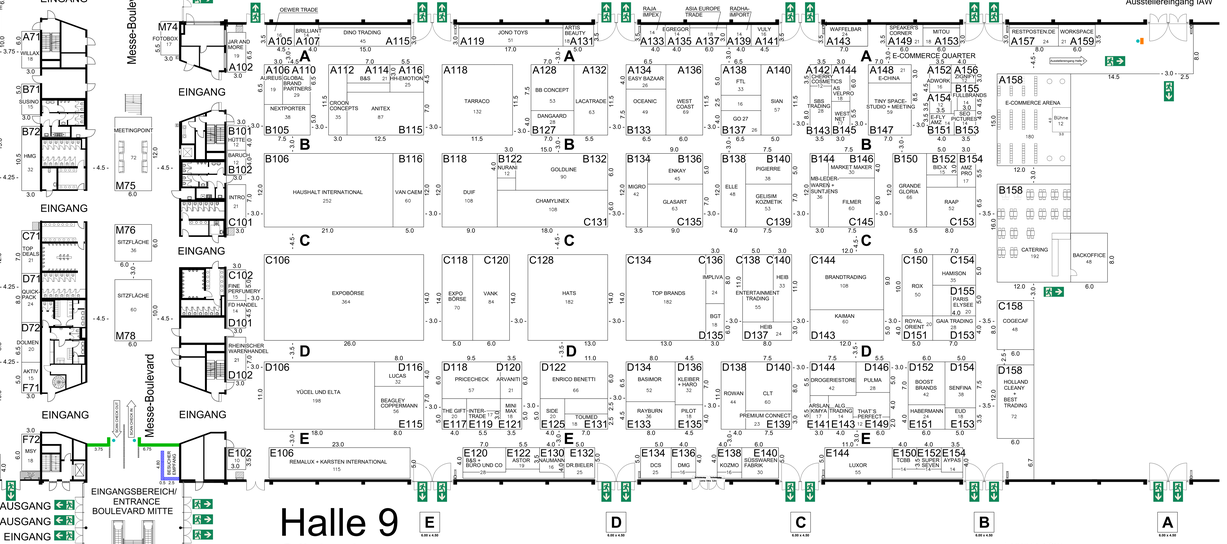

Legende / Key

- Scancheck
- Supervisior
- Tensatoren
- Streifenvorhang
- Blumenkästen
- Infotresen

Halle	Beschickungstor	Breite	Höhe
6	D	6.00 m	6.00 m
6	A, B, C, E, F, G, H, I	6.00 m	4.50 m

ACHTUNG,
besondere Standbaurichtlinien im Messeboulevard:
1. Standwände max. 30% vom Umfang der Grundfläche
2. Aufbauhöhe max. 3,00 m
3. Standüberdeckungen sind nicht zulässig

Alle Maße sind vor Ort zu prüfen !

Legende / Key

- Scancheck
- Supervisior
- Tensatoren
- Streifenvorhang
- Blumenkästen
- Infotresen

Halle	Beschickungstor	Breite	Höhe
9	H	6.00 m	6.00 m
9	A, B, C, D, E, F, G, I, J	6.00 m	4.50 m

ACHTUNG,
besondere Standbaurichtlinien im Messeboulevard:
1. Standwände max. 30% vom Umfang der Grundfläche
2. Aufbauhöhe max. 3,00 m
3. Standüberdeckungen sind nicht zulässig

Alle Maße sind vor Ort zu prüfen !

IAW - Messe
Internationale Aktionswaren- und Importmesse
03.-05. September 2024

Stand vom: 19.08.2024 Maßstab 1:200 Gez.: ZBE